N2SG 65-26

EN 733 STANDARD PUMP
2900 rpm

Liquid temp.: -10°C +120°C
Max. ambient temp.: +40°C

Special versions on request

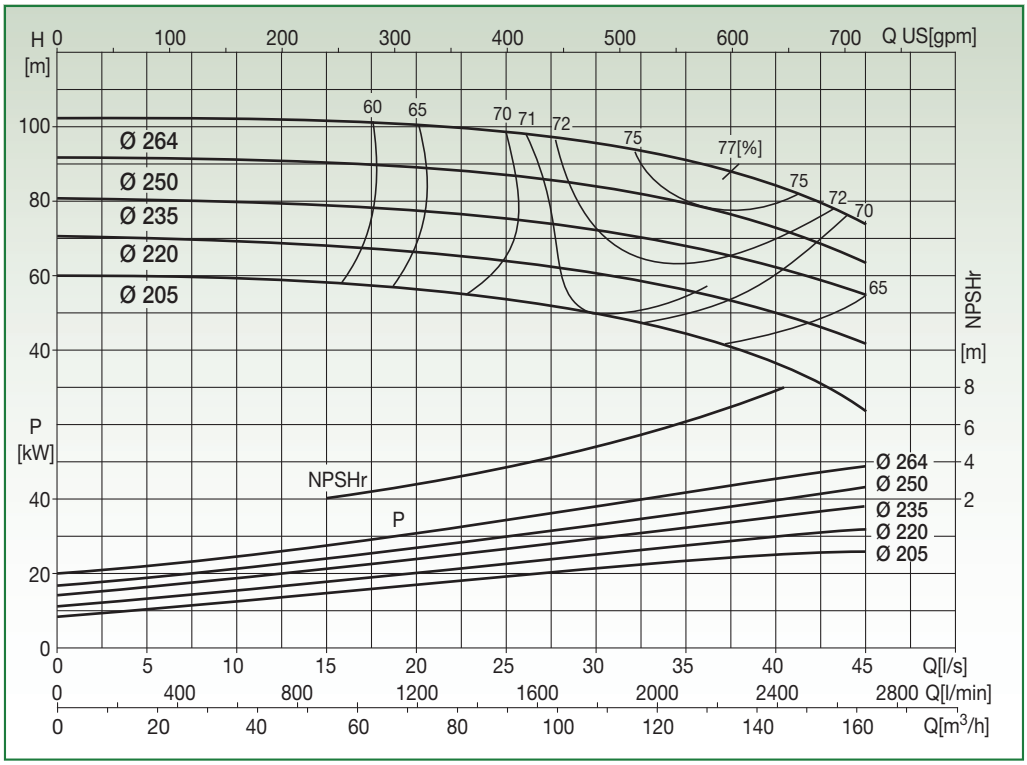

Test to UNI EN ISO 9906 level 2 - Test liquid: water (ρ = 1000 kg/m³, kinematic viscosity ν = 1 mm²/s)
Tolerance on performance curves to UNI EN ISO 9906 Annex A

PERFORMANCE DATA

Code	Type	Motor P2 Rated		Capacity										
				l/s	0	5	10	15	20	25	30	35	40	45
		[kW]	[HP]	m³/h	0	18	36	54	72	90	108	126	144	162
10038004	N2SG 65-26.205	30	40	H [m]	60	59,9	59,4	58,3	56,5	53,6	49,7	44,3	36,5	23,5
10035187	N2SG 65-26.220	37	50		70,5	69,8	69,1	68	66,2	63,7	60,5	56,2	49,7	41,8
10033638	N2SG 65-26.235	45	60		80,5	80,2	79,8	78,7	77,7	75,2	71,9	68	62,3	54,7
10034325	N2SG 65-26.250	45	60		91,7	91,3	90,9	90,2	89,2	87	83,8	79,5	72,6	63,4
10032198	N2SG 65-26.264	55	75		102	102	102	101,7	100,6	98,5	95,6	90,9	84,1	73,7

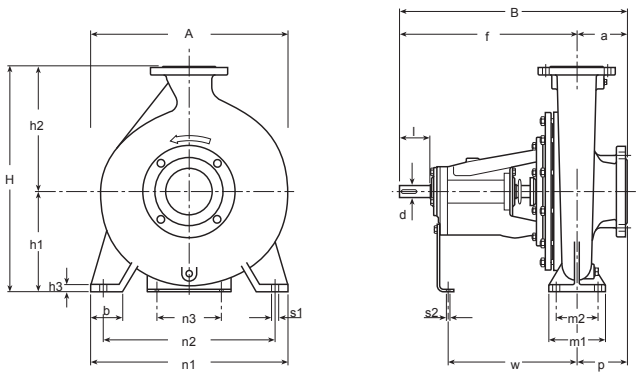

DIMENSIONAL DATA

Type	DNA	DNM	Pump															Shaft		Key	Weight [kg]	A [mm]	B [mm]	H [mm]	Area [m²]	Vol. [m³]
			a	f	h_1	h_2	b	m_1	m_2	n_1	n_2	n_3	h_3	s_1	s_2	w	p	d	l							
N2SG 65-26	80	65	100	470	200	250	80	160	120	360	280	110	16	18	14	342	100	32	80	10x8	81	360	570	450	0,21	0,09