Ghisa EN-GJL-250 | Cast Iron EN-GJL-250
Fonte EN-GJL-250 | Grauguss EN-GJL-250
Hierro fundido EN-GJL-250 | Ferro fundido EN-GJL-250

Curva caratteristica - *Performance curve* - Courbe caractéristique
Kennlinie* - Curva característica - *Curva característica

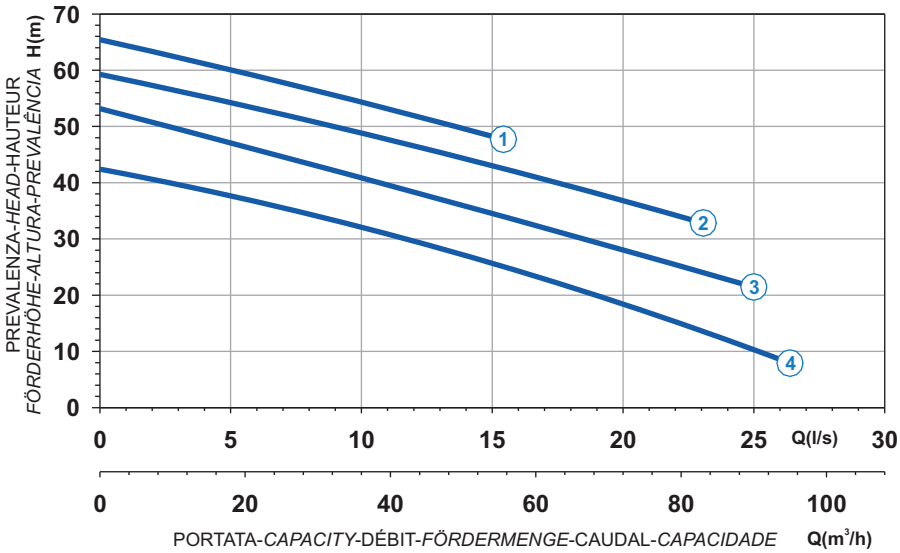

Power supply	3ph 400/690V 50Hz
R.P.M.	2850
Free passage (mm)	40
Discharge (mm)	DN 80
Weight (Kg)	190

Curve N°	Code	Type	MOTOR Nominal power P2 (kW)	Nominal current I (A)	Starting current Is (A)	ATEX code
1	7001170	**G213R1M1-M40AA2**	18,2	34	194	7007466
2	7009292	**G213R1M5-M40AA2**	18,2	34	194	7007468
3	7008358	**G213R1M2-M40AA2**	13,8	29,5	174	7007465
4	7009030	**G213R1M3-M40AA2**	13,8	29,5	174	7007467

Dimensioni - *Dimensions* - Dimensions - *Abmessungen* - Dimensiones - *Dimensões* (mm)

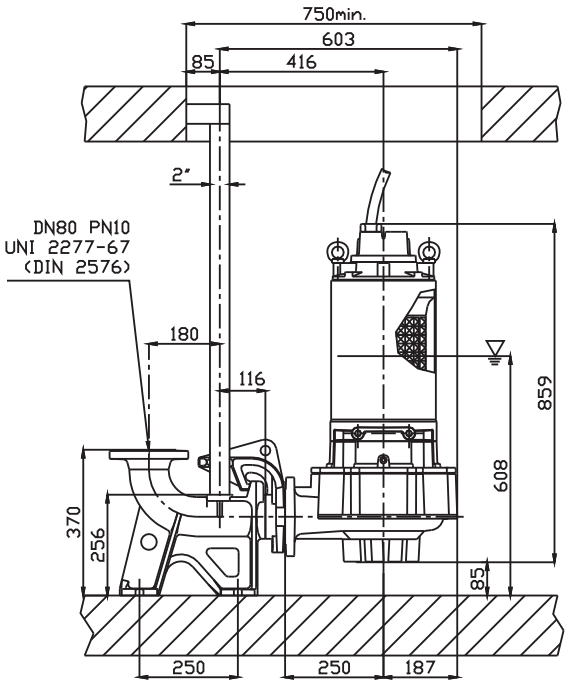

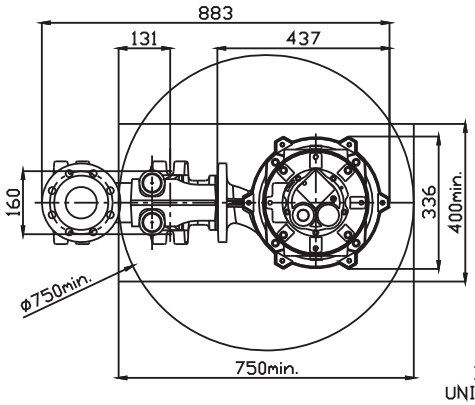

LIVELLO MINIMO SOMMERGIBILTÀ
MINIMUM SUBMERSIBLE LEVEL
NIVEAU MINIMUM D'IMMERSION
MINDESTWASSERSTAND
MINIMO NIVÉL
NÍVEL MÍNIMO DE SUBMERGIBILIDADE

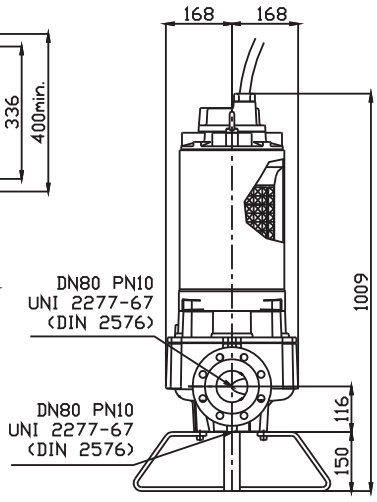

Versione disponibile con mantello di raffreddamento - *Type available also with cooling jacket*
Version disponible avec chemise de refroidissement - *Ausführung auch mit Kühlmantel lieferbar*
Disponible también con camisa de refrigeración - *Versão disponível com cobertura de arrefecimento*