# JE 1-110

## ELETTROPOMPA CENTRIFUGA AUTOADESCANTE
### 1 1/2” - 2900 rpm

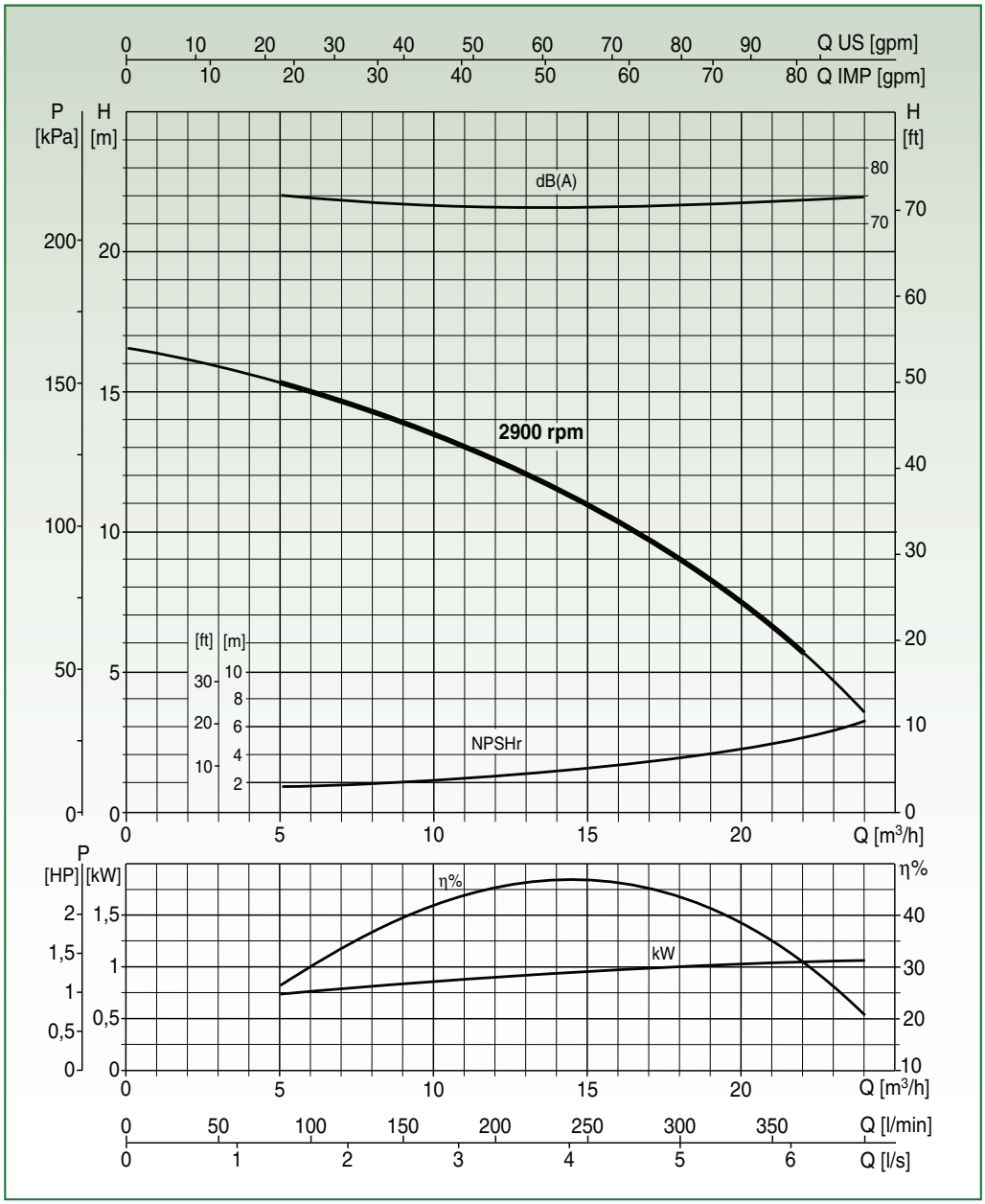


- Bocche: 40 mm - 1 1/2”
- Girante a 3 pale aperte con passaggio di corpi solidi fino a **20 mm** di diametro
- Tempo di innescamento: 26 s (da 1,5 m)
- Potenza elettrica installata: 1,1 kW
- Peso: 21,5 kg (Ghisa)

Materiali: **B - G - K - KL** (vedi pag. 26)

Dispositivo di tenuta: **T - TW** (vedi pag. 26)

Collaudo a norma UNI EN ISO 9906 livello 2 - Liquido di prova: acqua ($\rho$ = 1000 kg/m³)
Tolleranze sulle curve di prestazione secondo norma UNI EN ISO 9906 Allegato A

## DATI PRESTAZIONALI

| Tipo | Portata | | | | | | | | | |
|---|---|---|---|---|---|---|---|---|---|---|
| | m³/h | 0 | 3 | 6 | 9 | 12 | 15 | 18 | 21 | 24 |
| | [l/min] | 0 | 50 | 100 | 150 | 200 | 250 | 300 | 350 | 400 |
| **JE 1-110** | H [m] | 16,6 | 15,9 | 15 | 14 | 12,7 | 11 | 9 | 6,5 | 3,5 |

## DATI MOTORE

| Alimentazione | Accoppiamento | Densità Fluido | P2 Nominale | | Tensione | In | Frequenza | N° Giri | Avviamento |
|---|---|---|---|---|---|---|---|---|---|
| | | [kg/m³] | [kW] | [HP] | [V] | [A] | [Hz] | [rpm] | |
| Trifase | Monoblocco/giunto | 1000 | 1,1 | 1,5 | 230-400 | 4,7-2,7 | 50 | 2900 | Diretto |
| Monofase | Monoblocco | 1000 | 1,1 | 1,5 | 230 | 7,2 | 50 | 2900 | Diretto |
| Trifase | Giunto | 1350 | 1,5 | 2 | 230-400 | 3,5 | 50 | 2900 | Diretto |
| Corrente Continua | Giunto | 1000 | 0,75 | 1 | 24 | 31,5 | - | 2400 | Diretto |

## DATI DIMENSIONALI

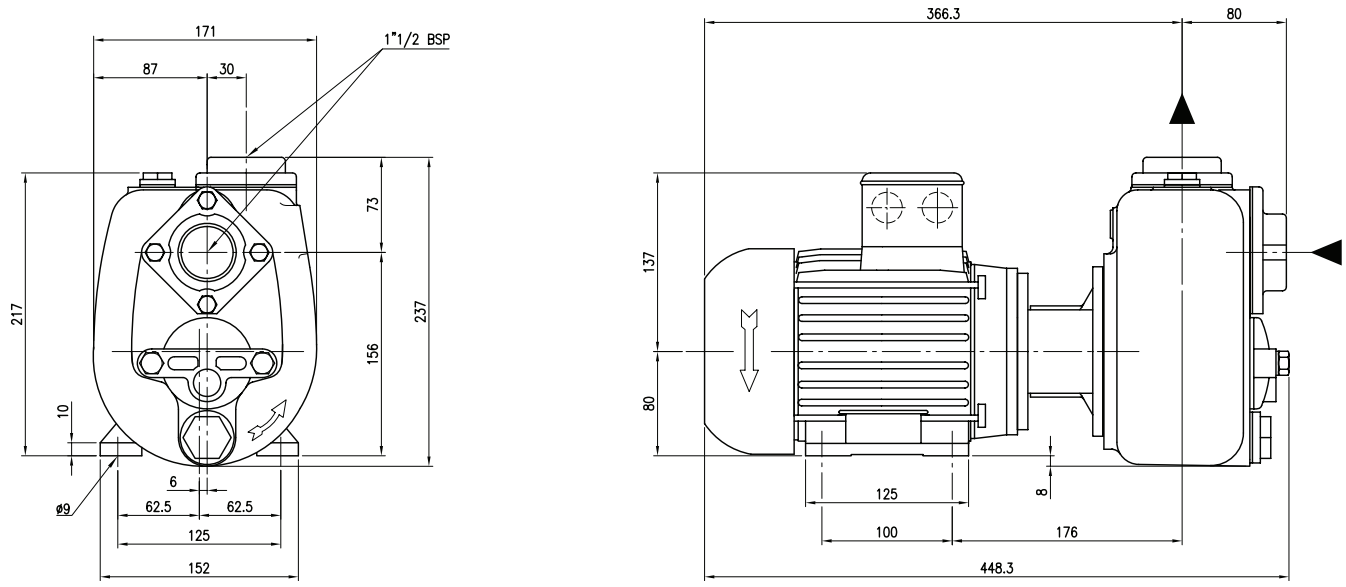


## VARIANTI

| | |
|---|---|
| Flangia Ghisa UNI PN16 | • |
| Flangia Bronzo UNI PN16 | • |
| Flangia Inox 316 UNI PN16 | • |
| Flangia Ghisa ANSI # 125-150 | • |
| Flangia Bronzo ANSI # 125-150 | • |
| Flangia Inox 316 ANSI # 125-150 | • |
| Girante - Bronzo | • |
| Girante - Inox | • |
| Albero - Inox | • |
| Guarnizioni in Viton | • |
| Ingrassatore Automatico Retrotenuta | • |

| | |
|---|---|
| Piatto d'usura - Ghisa | • |
| Piatto d'usura Gommato - Ghisa | - |
| Piatto d'usura - Bronzo | • |
| Piatto d'usura - Inox | • |
| Coltelli Trituratori | • |
| Trattamento indurimento QPQ - Corpo e Girante | • |
| Kit SI2 - Girante Inox, Dente innesco riportato, Piatto gommato | - |
| Versione ATEX - II2G | • |
| Quadro elettrico Controllo / Avviamento | • |
| Quadro elettrico Avviamento Automatico Stella Triangolo | - |
| Kit Wellpoint - Q.E. Avviamento Stella Triangolo, Racc. Sferici | - |

| ALLESTIMENTI | | | Pag. |
|---|---|---|---|
| LIFT | Portatile | • | 282 |
| BASE | Basamento | • | 284 |
| SKID | Slitta | - | 286 |
| TROLLEY | Carrello Servizio leggero | • | 288 |
| TRUCK | Carrello Servizio pesante | - | 290 |
| ROAD | Carrello Traino stradale | - | 292 |

| VERSIONI | | | Pag. |
|---|---|---|---|
| DUO | Pompa Vuotoassistita | - | 294 |
| SIMPLE | Pompa Vuotoassistita | - | 298 |
| MUTELINE | Cabina Silenziata | - | 302 |
| MELODY | Cabina Supersilenziata | - | 305 |
| EMERGENZA | Pronto intervento | - | 305 |