N4SG 80-40

EN 733 STANDARD PUMP
1450 rpm

Liquid temp.: -10°C +120°C
Max. ambient temp.: +40°C

Special versions on request

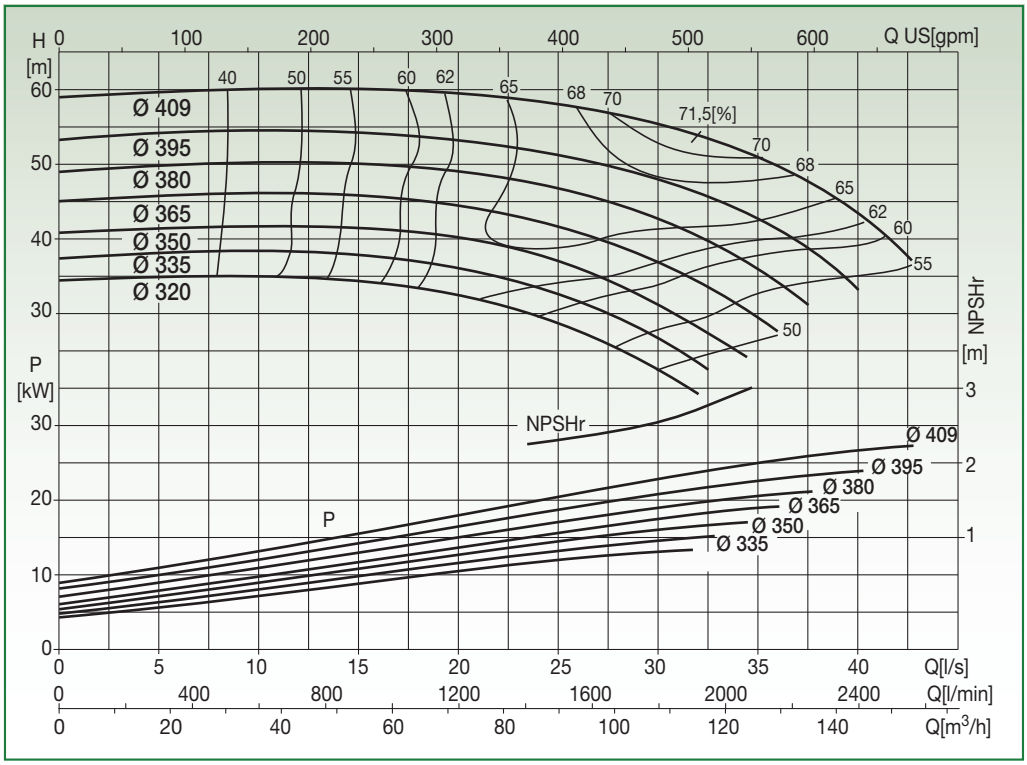

Test to UNI EN ISO 9906 level 2 - Test liquid: water (ρ = 1000 kg/m³, kinematic viscosity ν = 1 mm²/s)
Tolerance on performance curves to UNI EN ISO 9906 Annex A

PERFORMANCE DATA

Code	Type	Motor P2 Rated		Capacity												
				l/s	0	5	10	15	20	25	30	32,5	35	37,5	40	42,5
		[kW]	[HP]	m³/h	0	18	36	54	72	90	108	117	126	135	144	153
10038162	N4SG 80-40.320	15	20	H [m]	34,5	34,8	35	34,3	32,5	28,6	22,5					
10038163	N4SG 80-40.335	15	20		37,3	38	38,4	37,8	36,1	32,5	26,6	22,5				
10038164	N4SG 80-40.350	18,5	25		40,7	41,4	41,6	41,4	40,2	37	31,1	27,3				
10038165	N4SG 80-40.365	22	30		45	45,7	46,1	45,7	44,5	41,6	36,8	33,6	29,5			
10038166	N4SG 80-40.380	22	30		48,9	49,8	50,2	50	48,9	46,8	42,7	39,6	35,9	31,1		
10038167	N4SG 80-40.395	30	40		53,2	54,1	54,5	54,1	53,2	51,1	48	45,7	42,7	38,7	33,2	
10038168	N4SG 80-40.409	30	40		58,9	59,6	60,2	60	59,5	58	55,3	53,4	50,9	47,7	43,4	37,5

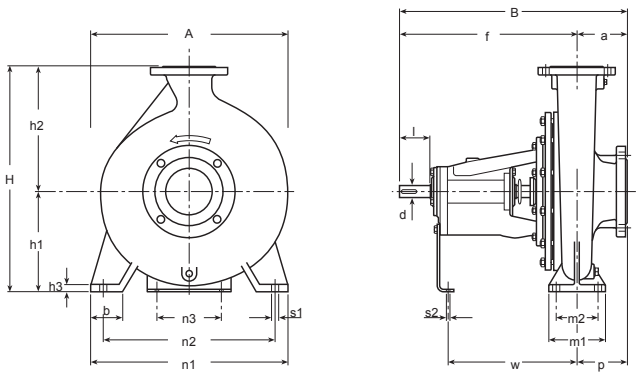

DIMENSIONAL DATA

Type	DNA	DNM	Pump															Shaft		Key	Weight [kg]	A [mm]	B [mm]	H [mm]	Area [m²]	Vol. [m³]
			a	f	h_1	h_2	b	m_1	m_2	n_1	n_2	n_3	h_3	s_1	s_2	w	p	d	l							
N4SG 80-40	100	80	125	532	280	365	85	160	120	440	340	110	19	18	14	368	132	42	110	12x8	161	440	657	645	0,29	0,19